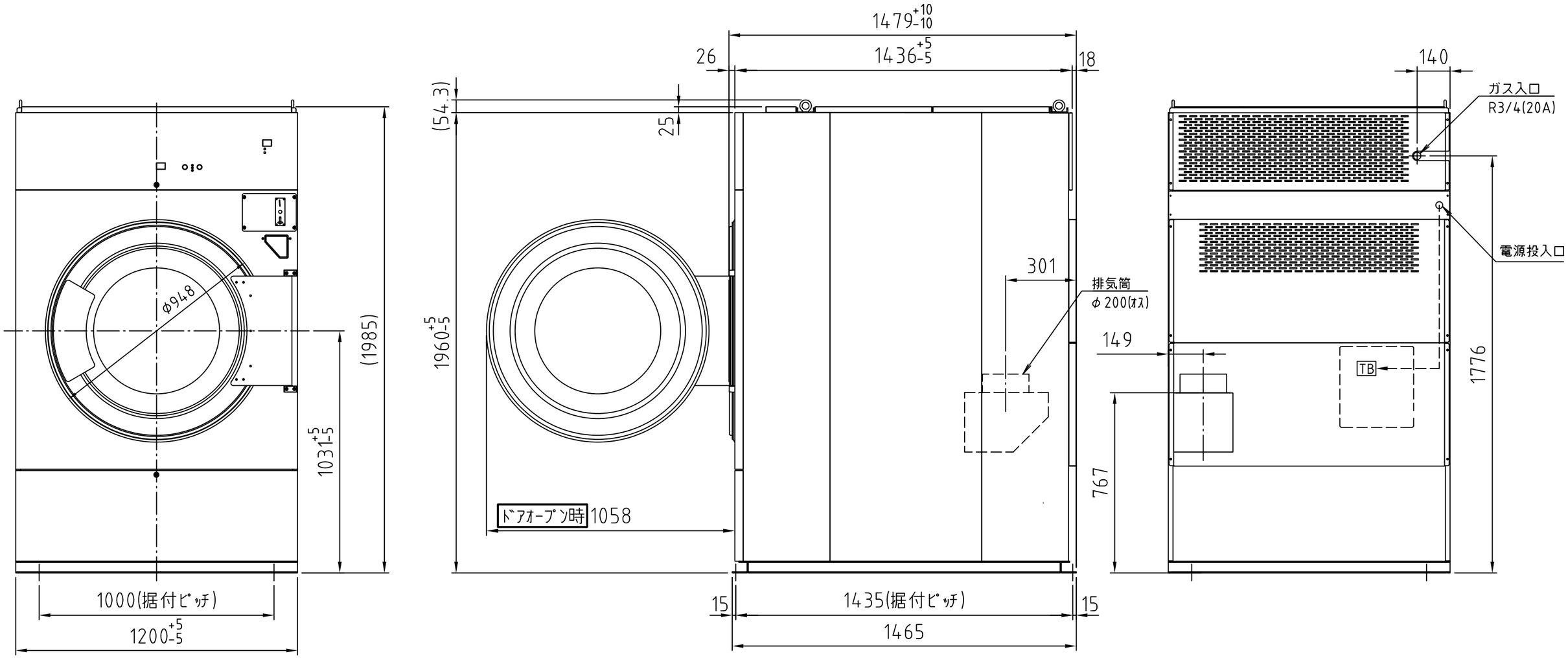

注）機械の水平をだしてから据え付けのこと。
注）据え付けは、ベットの穴又は付属の据え付け金具を利用のこと。
注）機械外形寸法には、ネジは含まれていません。
注）本仕様は改良の為変更することがあります。
注） 突起部含まず。

外形図 PART NAME	G3004640000 DRAWING NO	1/1 SHEET NO
株式会社 TOSEI TOSEI CORPORATION	CT-405G PRODUCT NAME	0 REV