図面変更日	
△1	H9・ 7・26 ガス，電源コード寸法及び平面図追加.
△2	・ ・
△3	・ ・

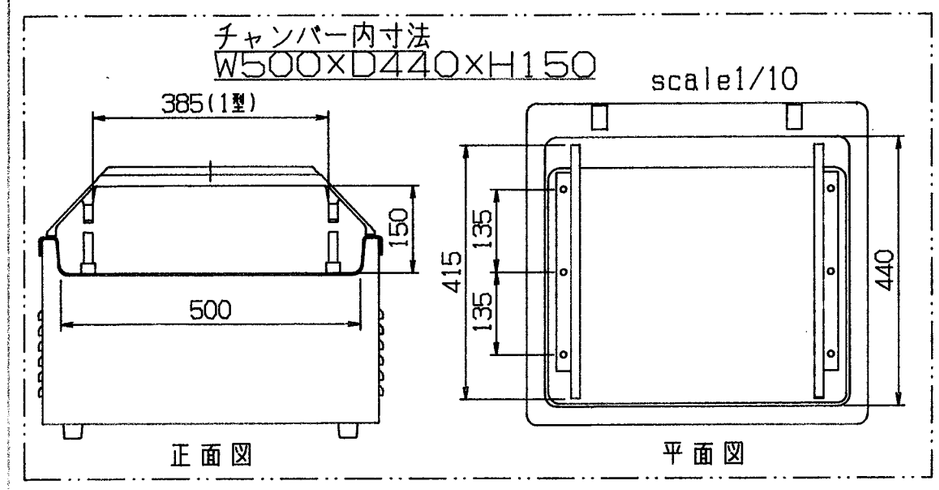

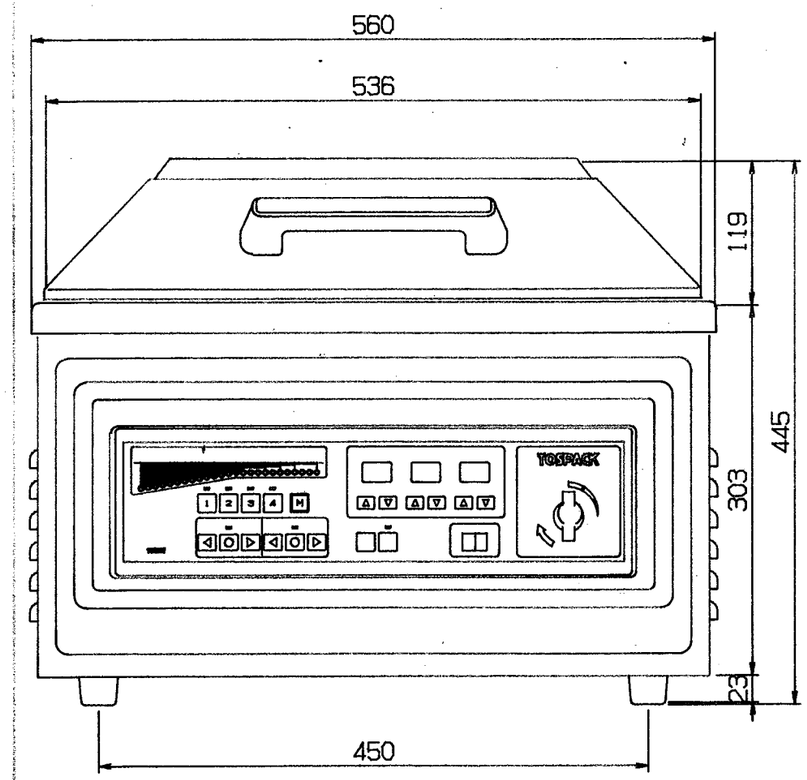

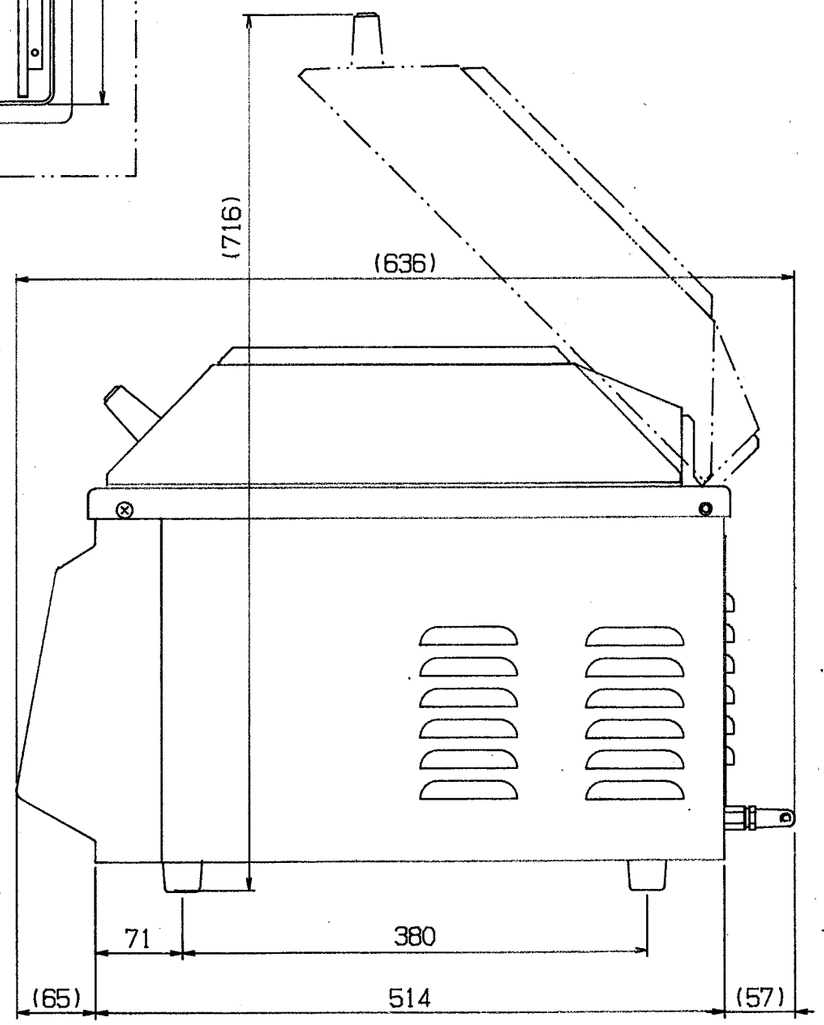

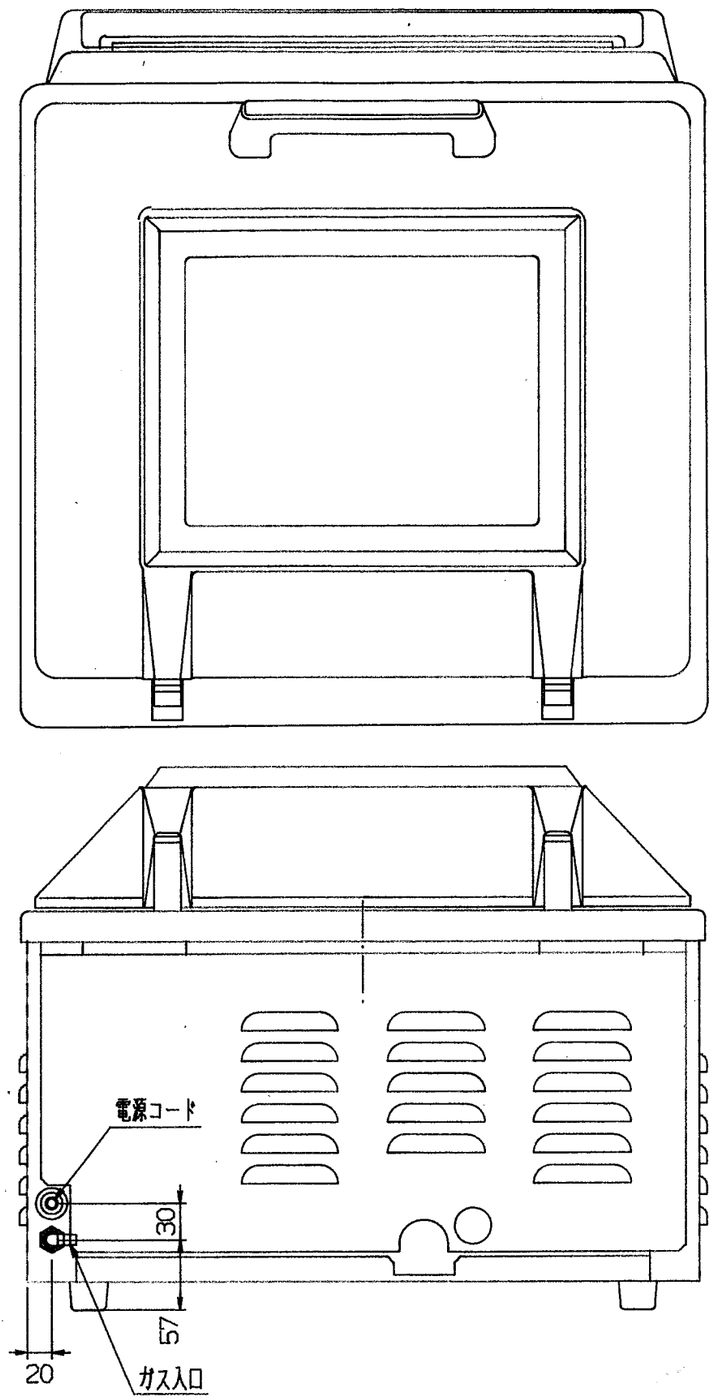

電気仕様

電　源	AC200V 3φ 50/60Hz
電動機容量	0.75KW
定格消費電力	2.0KW
重　量	約76.6Kg（正味重量）
	約96.5Kg（梱包重量）

材料	材質・*	個数	1/1台	部品名	外形図
	寸法・*				
尺度 1/5	単位 耗	発行 H・9・7 第三角図法	部番 *	図番	G3-V451G1
配布	東静電気株式会社	製品名	V-451G-1	組立図番	*