1			
2			
3			
4			
5			

電気仕様　　ＡＣ２００Ｖ　３φ　５０／６０Ｈｚ
電動機容量　　２．２ＫＷ
定格消費電力　　６．０ＫＷ

チャンバー内寸法　Ｗ１０００×Ｄ５００×Ｈ９０
シール有効寸法　横 810㎜、縦 425㎜

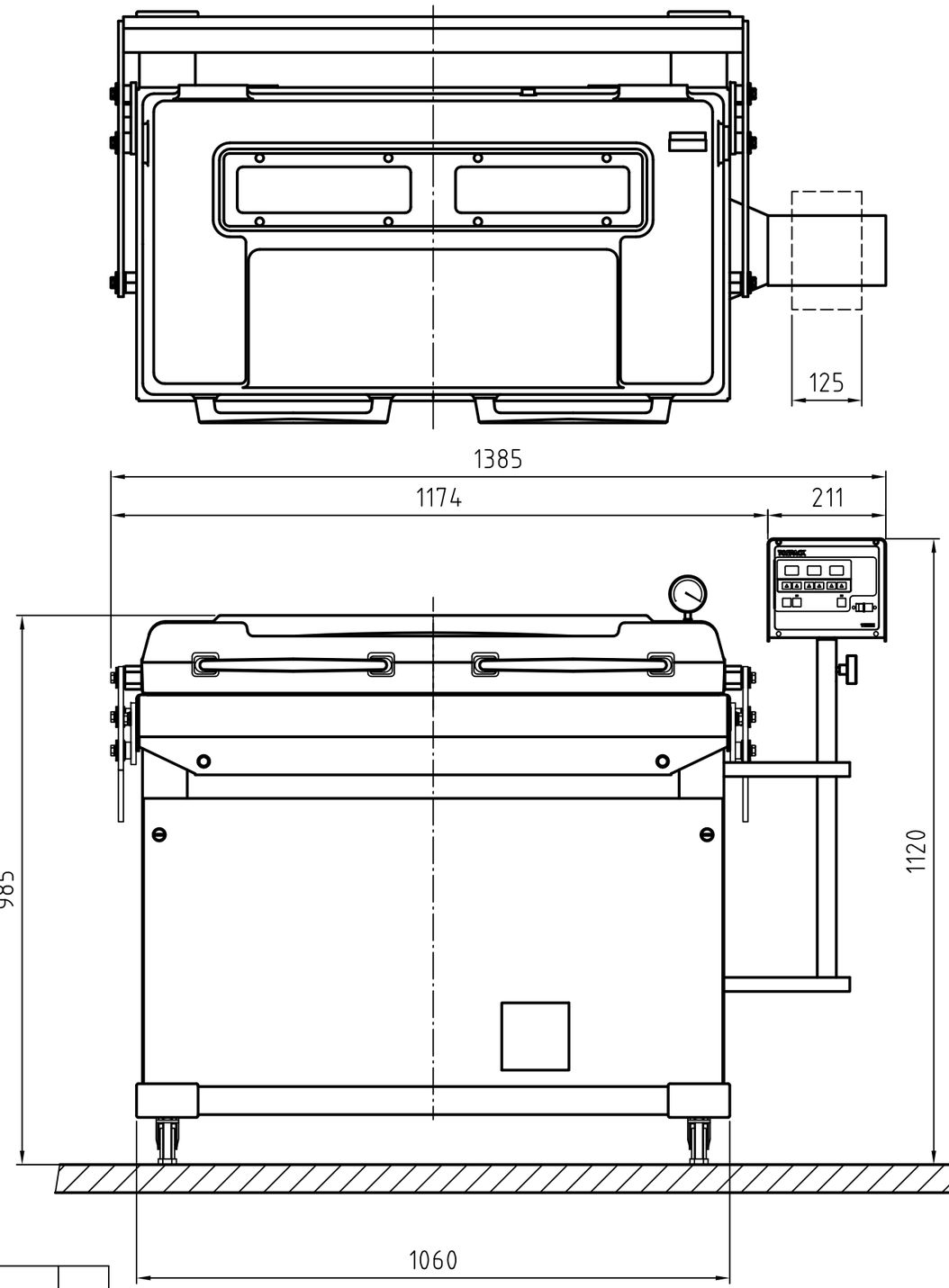

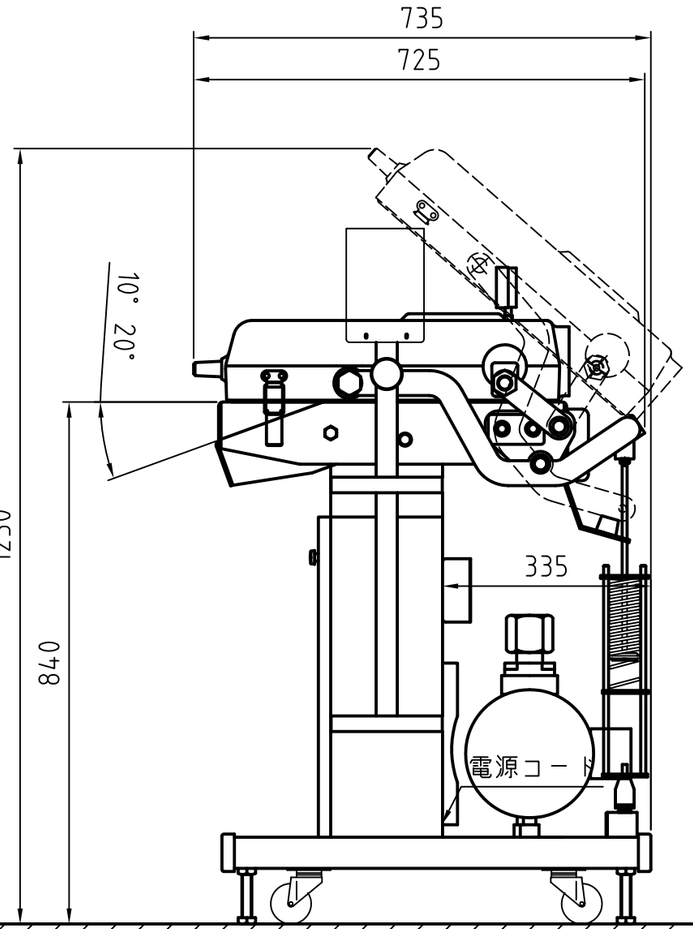

背面図（機械後面）

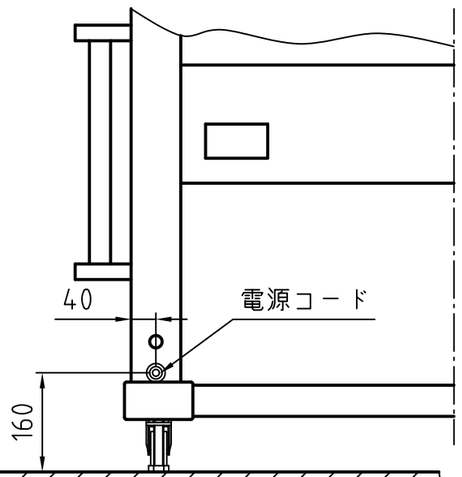

V-954L	1
機種名	個数

配布	特製	組立	ＭＣ	製缶	FMS	コバ	２品

設計	製図	担当	検図	承認
7.18	7.18	7.18		

東静電気株式会社

材料	材質・		個数	左表 / 1台	部品名 外形図
	寸法・				
尺度 1:10	単位 粍	発行 01.07.18 第三角図法	部番		図番 G3-V954L
製品名	左表		組立図番		