TOSEI

外形寸法	W1065×D904×H1495 ｱｯﾊﾟｰﾁｬﾝﾊﾞｰ開
	W1065×D957×H1000 ｱｯﾊﾟｰﾁｬﾝﾊﾞｰ閉
ﾁｬﾝﾊﾞｰ内寸法	W986×D712×H220
電　源	AC200V　3φ　50/60Hz
電動機容量	2.7/3.4kW (50/60Hz)
定格消費電力	5.3kW (50/60Hz)
ﾎﾟﾝﾌﾟ排気速度	1667/2000L/min (50/60Hz)
コンセント形状	3P接地30A
シール有効寸法	縦570mm 横815mm
重量	320kg

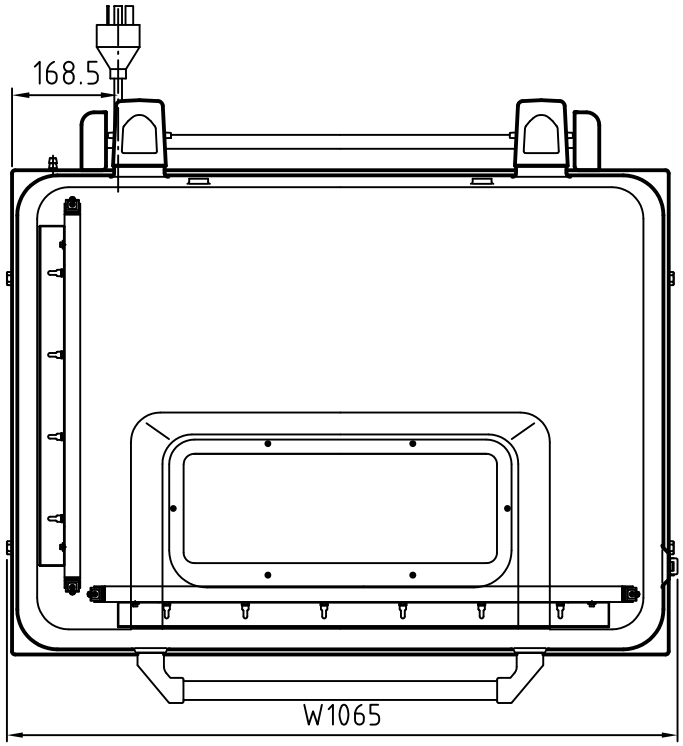

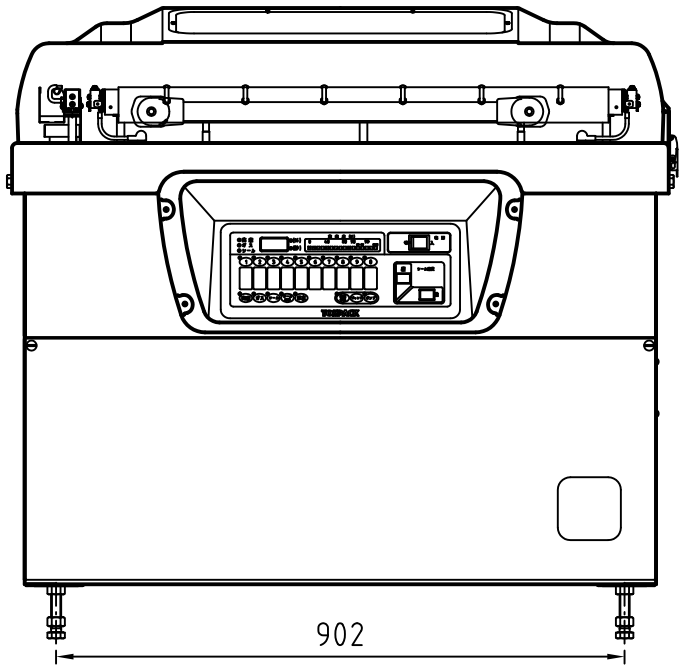

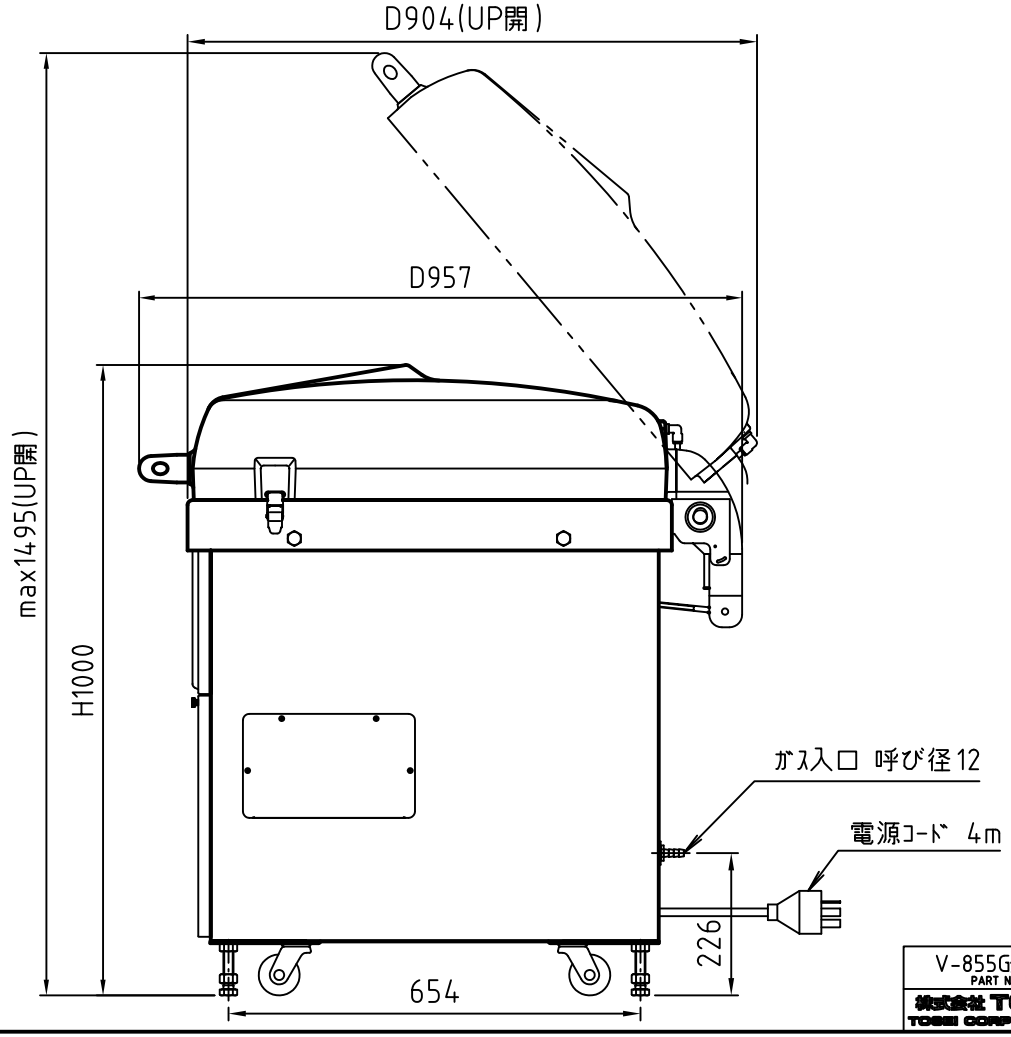

V-855G外形図 PART NAME	G3001520000 DRAWING NO	1/1 SHEET NO
株式会社 TOSEI TOSEI CORPORATION	V-855G PRODUCT NAME	3 REV