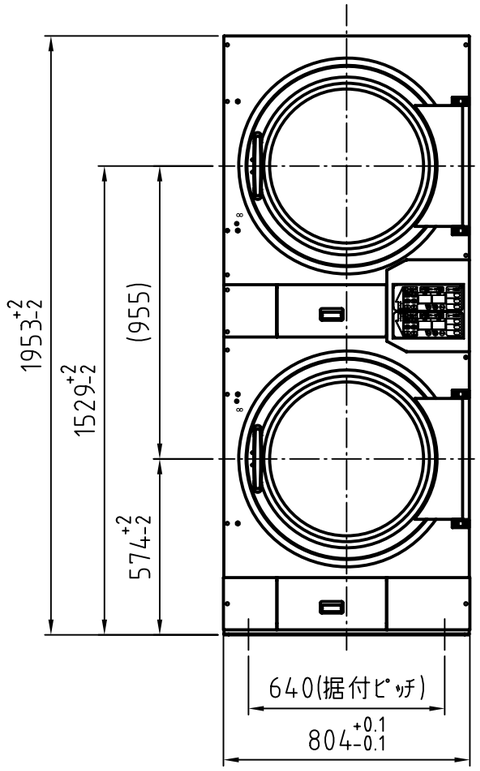

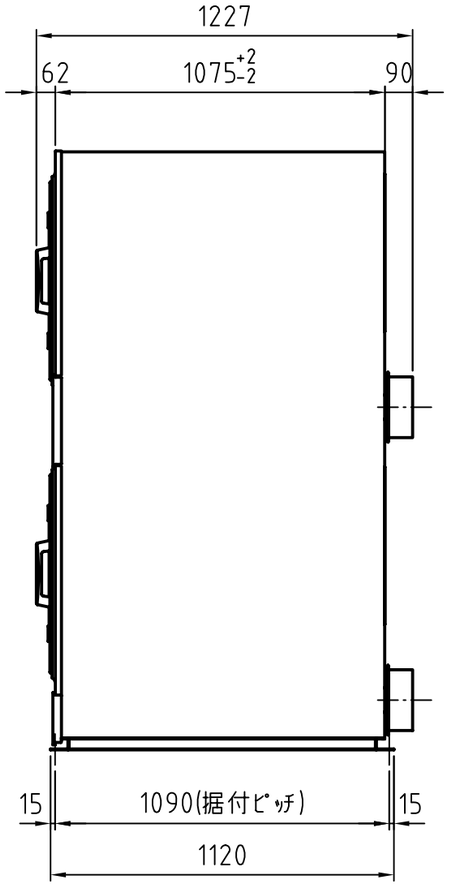

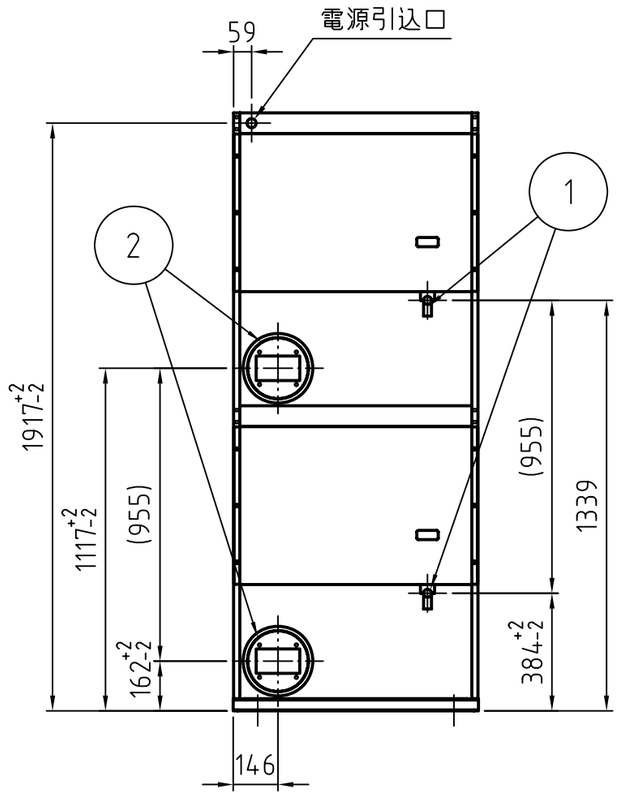

上面図

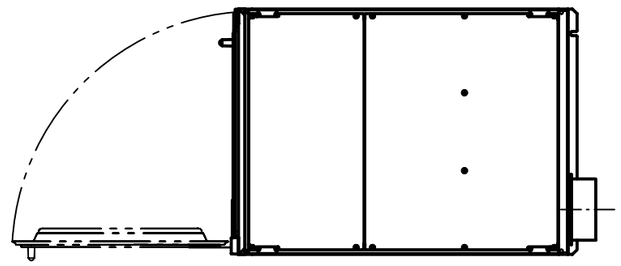

ﾄﾞｱｵｰﾌﾟﾝ時

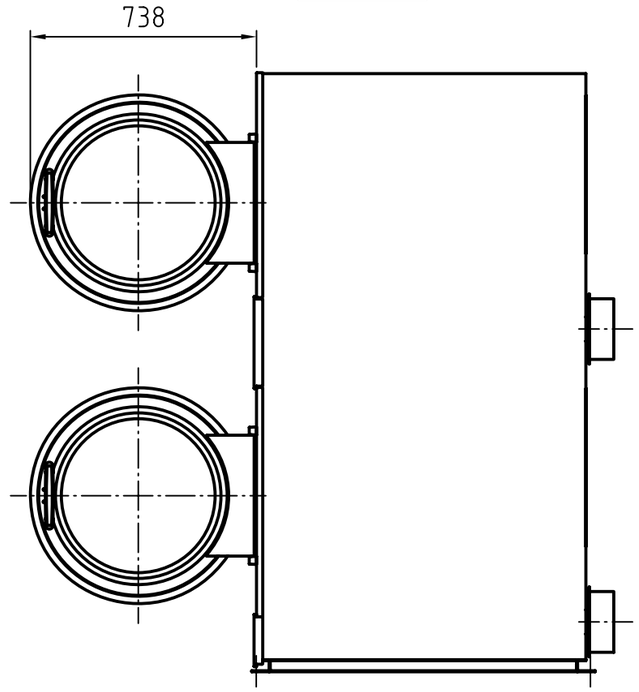

仕様		
機械寸法(mm)		巾804×奥行1227×高1953
機械重量(kg)		340kg
ﾄﾞﾗﾑ直径(mm)		φ760
ﾄﾞﾗﾑ奥行(mm)		630
負荷量 JIMS(Kg)		14/11.4×2
排気風量(m³/min)		10×2
ﾓｰﾀｰ容量	駆動	0.4×2
	ファン	0.4×2
ﾄﾞﾗﾑ回転		正/逆、一方回転任意切替
ｶﾞｽ配管		15A×2
ｶﾞｽ消費量(kcal/h)		15000×2
排気口径(mm)		φ200×2
電源		3相 AC200V 50/60Hz

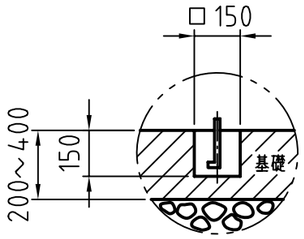

φ12×6吋のアンカーボルト使用の場合

注）機械の水平をだしてから据え付けのこと。
注）据え付けは、ベットの穴又は付属の据え付け金具を利用のこと。
注）本仕様は改良の為変更することがあります。

部番 No,	図番 DRAWING NUMBER	部品名 PART NAME	個数 PIECE	材質 MATERIAL	寸法/型番 MATE. SIZE / SERIAL No,
2		排気ﾀﾞｸﾄ口	2		φ200
1		ｶﾞｽ入口	2		15A

	日付 DATE	変更No CHANGE No,	△数 PIECE	担当 CHARGE	検図 CHECK	承認 APP.
4						
3						
2						
1						

設計 DESIGN	製図 TRACE	担当 CHARGE	検図 CHECK	承認 APPROVAL
7/24	7/24	7/24		

東静電気株式会社

材質・MATERIAL
寸法・MATL.SIZE
尺度 SCALE: 1:20
単位 UNIT: mm
発行 DATE: 09/07/24
第三角図法

部品名 PART NAME: 外形図
図番 DRAWING NUMBER: G3TG136W00
製品名 PRODUCT NAME:
旧図番 OLD NO,: