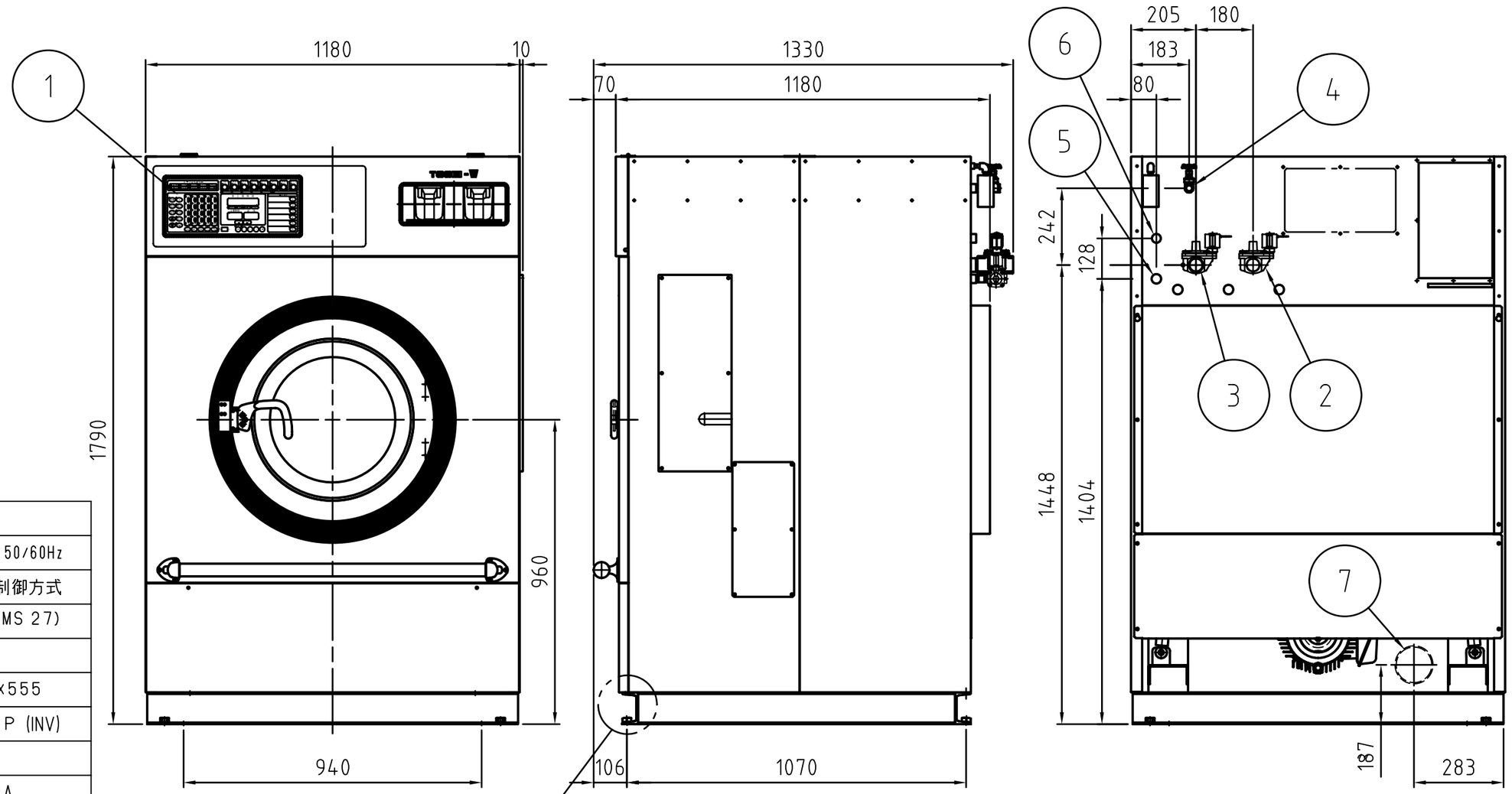

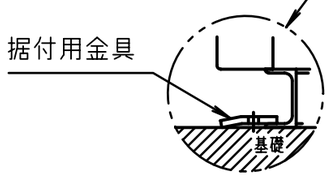

据付金具使用の場合

仕様		
電源		AC200V 3相 50/60Hz
制御方法		マイコン制御方式
負荷量	洗濯脱水	32kg(JIMS 27)
ドラム寸法(mm)		φ920x555
モーター容量(kW/極数)	駆動	3.7/6P (INV)
配管口径	給水(給湯)	32A
	給水(洗剤)	15A
	排水(呼び)	100A
	蒸気(圧力)	15A(0.35Mpa)
洗(薬)剤投入器		洗剤カップ2連(液洗3連可)
温水加熱(オプション)	方式	蒸気サイレンサ加熱
	蒸気消費量	最大40kg/h(0.35Mpa)
のり投入(オプション)	方式	蒸気エジェクター吸上げ
	蒸気消費量	最大40kg/h(0.35Mpa)
排水弁動作方式		電動モーター
機械寸法(mm)		巾1180x奥1330x高1790
機械重量(kg)		1050

注1）機械の水平を出してから据付け、輸送金具を必ず外すこと。
注2）据付けは、ベッドの穴または付属の据付金具を利用すること。
注3）機械外形寸法にはネジ寸法は含まれていません。
注4）本仕様は改良のため予告なく変更する事があります。

部番 No,	図番 DRAWING NUMBER	部品名 PART NAME	個数 PIECE	材質 MATERIAL	寸法/型番 MATE. SIZE / SERIAL No,
7		排水口	1		100A
6		給蒸気口（のり投入用）	1		15A（オプション）
5		給蒸気口（加熱用）	1		15A（オプション）
4		洗剤投入用給水口	1		15A
3		給湯口	1		32A
2		給水口	1		32A
1		表示パネル	1		

	日付 DATE	変更No CHANGE No,	△数 PIECE	担当 CHARGE	検図 CHECK	承認 APPROVAL
4						
3						
2						
1						

設計 DESIGN	製図 TRACE	担当 CHARGE	検図 CHECK	承認 APPROVAL
01/09	01/09	01/09		

東静電気株式会社

材質・MATERIAL
寸法・MATL.SIZE
尺度 SCALE: 1:15
単位 UNIT: mm
発行 DATE: 09/01/09
第三角図法

部品名 PART NAME: 外形図
図番 DRAWING NUMBER: G3W1325S
製品名 PRODUCT NAME: WI-325S
旧図番 OLD NO,