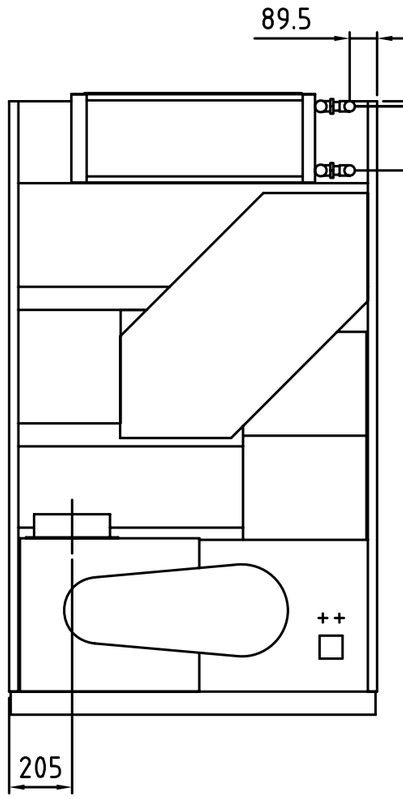

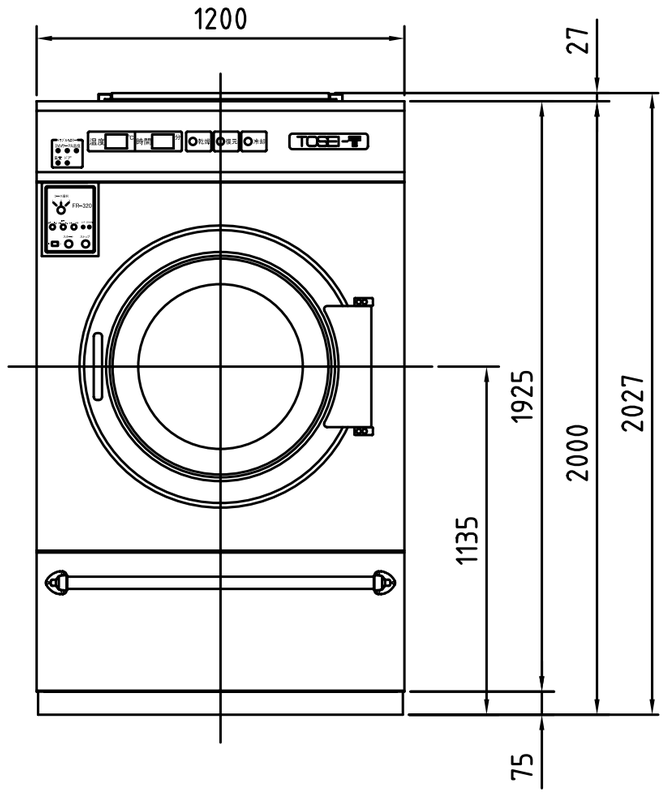

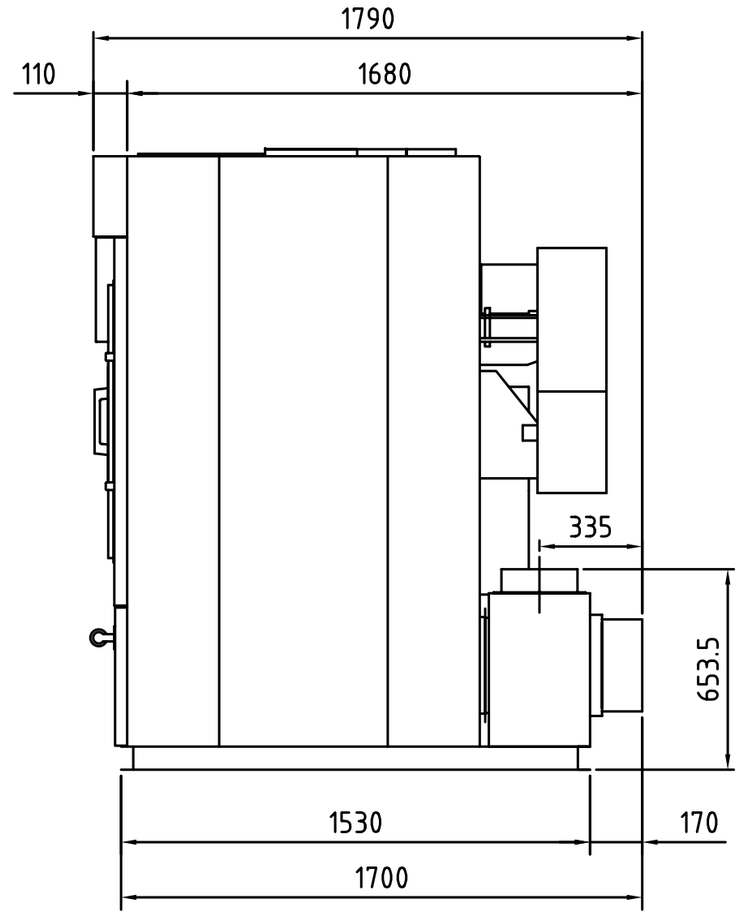

項目		仕様
電源		AC200V 3相 50/60Hz
処理能力		ふとん：2枚
ドラム寸法（mm）		φ1100X990
モーター容量（kW）	駆動	0.75/4P
	ファン	2.2/4P
風量（m³/min）		41（ふとん2枚投入時）
配管口径	給蒸（A）	20
	排蒸（A）	20
蒸気	圧力（Mpa）	0.5～0.7
	消費量（kg/h）	70
排気口径（mm）		φ250
外形寸法［巾x奥行x高さ］（mm）		1200X1790X2027

注1) 機械外形寸法には、ネジは含まれていません。
注2) 据付は機械左側面を壁･機械等から
最低300mm空けて据付の事。(厳守)
注3) 本仕様は改良の為変更することがあります。

番号	部品名	材質	寸法	個数	備考

設計	製図	担当	検図	承認
1/29	1/29	1/29		

材料：材質・ 寸法・
個数：1台
部品名：FR-321 外形図
尺度：1/20
単位：粍
発行 00/01/29
第三角図法
部番：
図番：G3-FR321
東静電気株式会社
製品名：
組立図番：

配布	特製	組立	MC	製缶	FMS	コバ	2品

機種名	個数