H16.3.25 TTC-2875により書き直し

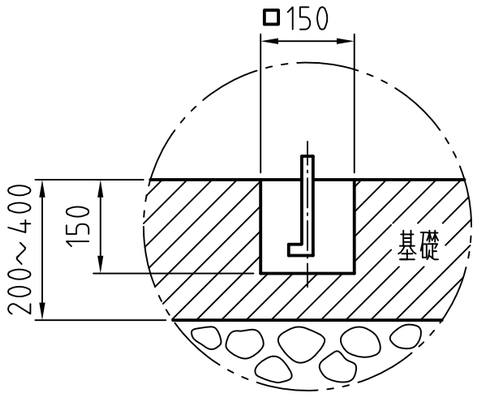

M12×6吋のアンカーボルト使用の場合

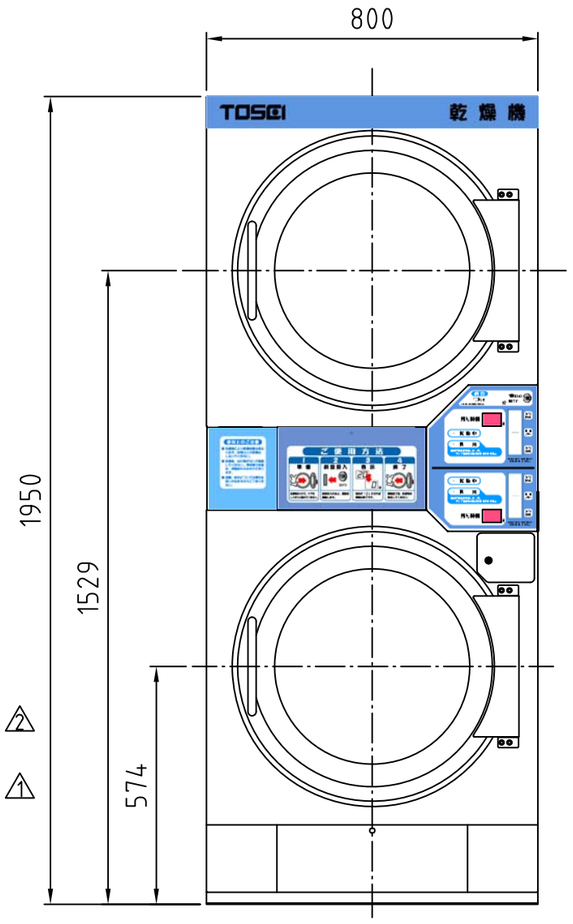

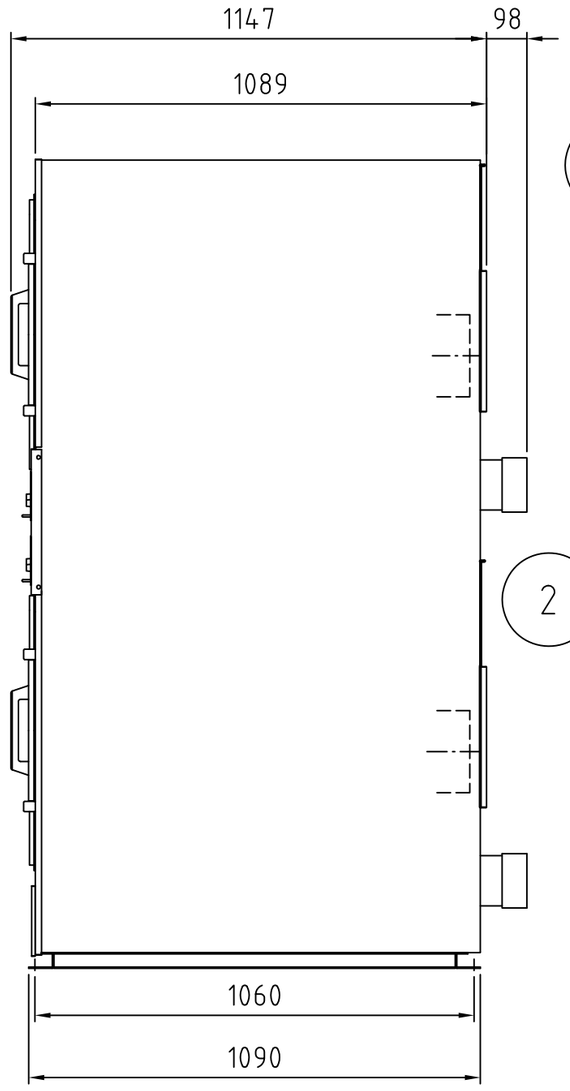

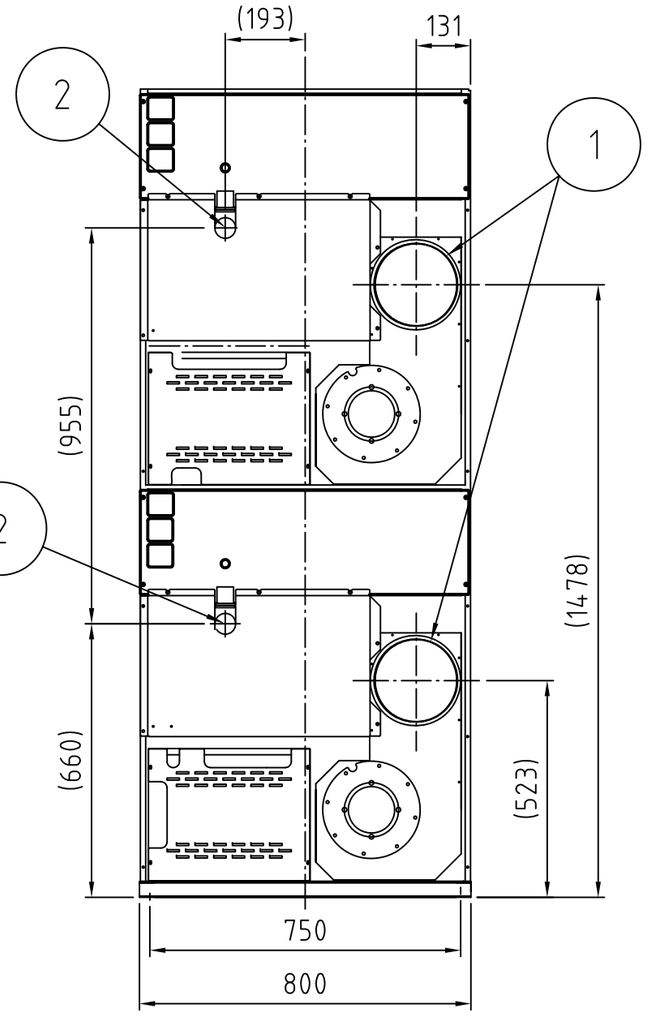

仕様		
機械寸法		巾800×奥行1245×高1950 巾800×~~奥行1260×高1938~~
機械重量		370kg
ﾄﾞﾗﾑ直径		760
ﾄﾞﾗﾑ奥行		630
負荷量 JIMS(Kg)		14/11.4×2
排気風量(m³/min)		16.3×2
ﾓｰﾀｰ容量	駆動	0.4×2
	ファン	0.4×2
ﾄﾞﾗﾑ回転		正/逆、一方回転任意切替
ｶﾞｽ配管		~~20A~~ 15A×2
ｶﾞｽ消費量(kcal/h)		20000×2
排気口径		φ200×2
電源		3相 AC200V 50/60Hz

注１）機械の水平を出してから、据え付ける事。
注２）据え付けは、ﾍﾞｯﾄﾞの穴を使用する事。
注３）機械外形寸法には、ﾈｼﾞは含まれていません。
注４）本仕様は、改良のため、予告なく変更する事が有ります。

番号	部品名	材質	寸法	個数	備考
2	ｶﾞｽ入口		15A	2	
1	排気ﾀﾞｸﾄ口		φ200	2	

3			
2	08-01-15	GDR-00394	
1	04-08-09	TTC-2906	
	日付	変更No	担当 承認

配布: 板金 製缶 工作 MC 塗装 外注 組立 購買

設計 製図 担当 検図 承認

東静電気株式会社

材料: 材質・ 寸法・

尺度 1:15 単位 粍 発行 03/03/25 第三角図法

製品名 CT-141W

個数 1台

部品名 外形図

部番

図番 G3-CT141W

組立図番