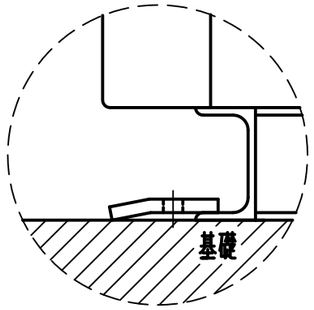

据付金具使用の場合

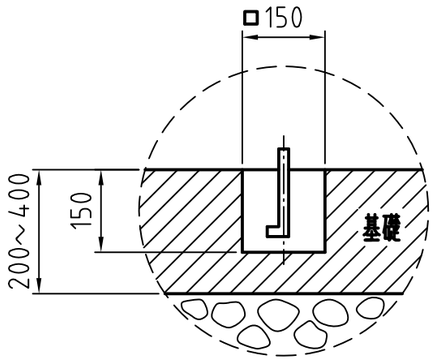

φ12×6吋のアンカーボルト使用の場合

注１）機械の水平を出してから、据え付ける事。
注２）据え付けは、ベッド又は付属の据え付け金具を使用する事。
注３）据え付け時、輸送用金具を必ず外す事。
注４）機械外形寸法には、ネジは含まれていません。
注５）本仕様は、改良のため、予告なく変更する事が有ります。

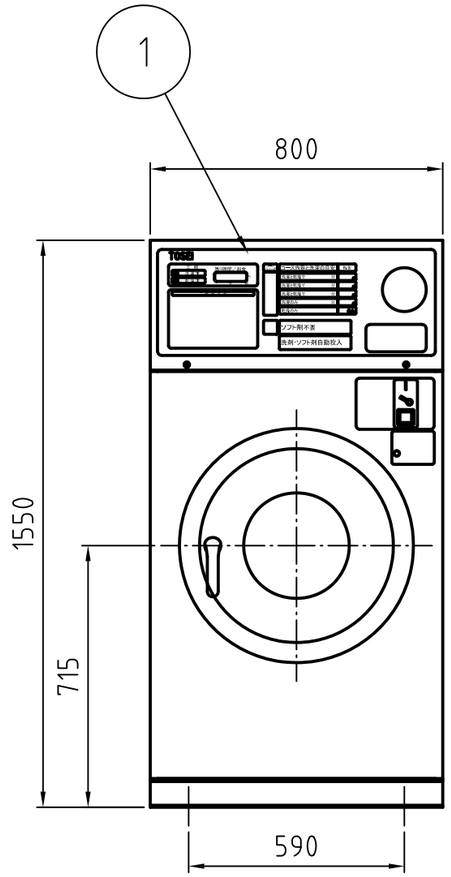

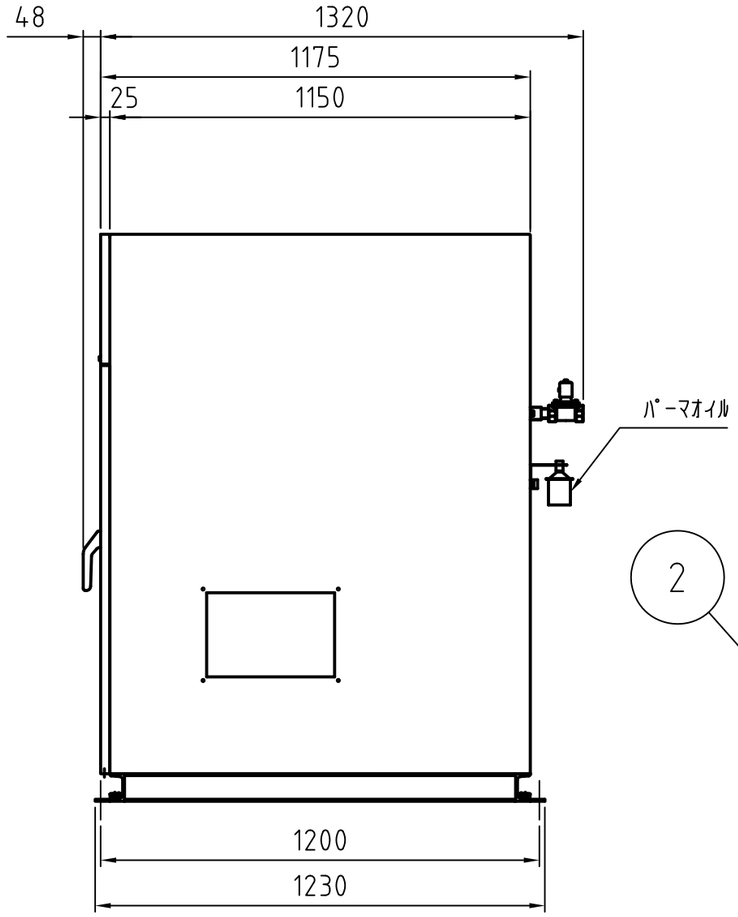

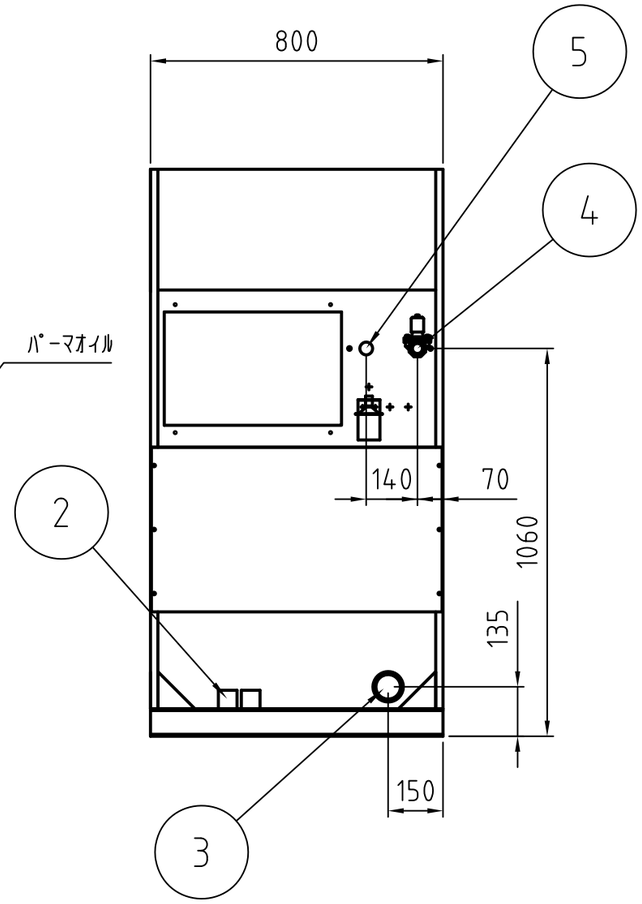

仕様			
呼称	12kg	洗濯	35～50
機械寸法	巾800×奥行1368×高1550	回転数(rpm) バランス	72～76
制御方法	マイコン制御	中速脱水	500
ドラム寸法	φ630×389	高速脱水	900
モーター容量(Kw/極数)	2.2/4	給水口径(A)	25
洗剤投入方法	自動投入(液体ソープ)	排水口径(A)	65
電源	AC200V	重量(Kg)	535

部番 No,	図番 DRAWING NUMBER	部品名 PART NAME	個数 PIECE	材質 MATERIAL	寸法/型番 MATE. SIZE / SERIAL No,
5		給湯口	1	オプション	25A
4		給水口	1		25A
3		排水口	1	エンビ継手	65A
2		ソープポンプ入口	2		
1		表示パネル	1		

	日付 DATE	変更No CHANGE No,	△数 PIECE	担当 CHARGE	検図 CHECK	承認 APP.
△4						
△3						
△2	08-01-15	GDR-00394	1			
△1	04-09-29	TTC-2913				

設計 DESIGN	製図 TRACE	担当 CHARGE	検図 CHECK	承認 APPROVAL	材質・MATERIAL / 寸法・MATL.SIZE	尺度 SCALE	単位 UNIT	発行 DATE 04/10/05
						1:17	mm	第三角図法

東静電気株式会社

部品名 PART NAME	外形図
図番 DRAWING NUMBER	G3CW121
製品名 PRODUCT NAME	CW-121
旧図番 OLD NO,	