注１）　機械の水平を出してから、据え付ける事。
注２）　据え付けは、ﾍﾞｯﾄﾞ又は付属の据え付け金具を使用する事。
注３）　据え付け時、輸送用金具を必ず外す事。
注４）　機械外形寸法には、ﾈｼﾞは含まれていません。
注５）　本仕様は、改良のため、予告なく変更する事が有ります。

（注）乾燥に関する項目はﾒﾝﾃﾅﾝｽ時のみ適応

仕様			
ｺﾝﾄﾛｰﾙﾕﾆｯﾄ	電源		AC100V 50/60Hz共用
	制御ﾏｲｺﾝ		ﾏｲｺﾝ 制御
	消費電力		15W
	標準洗濯容量		7.0 kg
	標準脱水容量		7.0 kg
	標準乾燥容量		
ﾗﾝﾄﾞﾘｰﾕﾆｯﾄ	種類		ﾄﾞﾗﾑ式全自動電気洗濯機 除湿形電気衣類乾燥機
	電源		AC100V 50/60Hz共用
	電動機の消費電力(ﾄﾞﾗﾑ)	洗濯時	80W
		乾燥時	70W　（注）
	電熱装置の消費電力(乾燥時)（ﾋｰﾀｰ）	強	1400W　（注）
		弱	800W　（注）
	消費電力	洗濯時	145W
		乾燥時	1470W　（注）
	総合消費電力	洗濯時	160W
		乾燥時	1485W　（注）
概略仕様	標準水量		30ﾘｯﾄﾙ
	標準使用水量	洗濯時	86ﾘｯﾄﾙ
		乾燥時	110ﾘｯﾄﾙ　（注）
	水道水圧		0.03～1.0 Mpa
	洗濯方式		ﾄﾞﾗﾑ式
	乾燥方式		除湿形回転ﾄﾞﾗﾑ式 (水冷式)
製品	外形寸法		幅665mm×奥行665mm×高さ1260mm
	製品の質量		78 kg

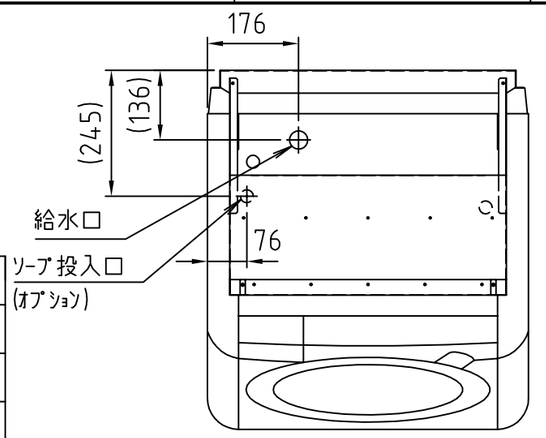

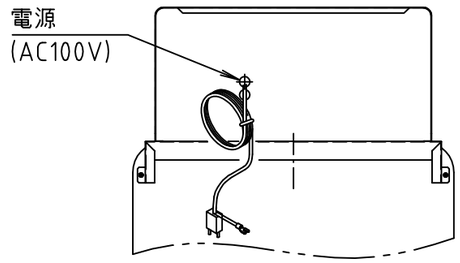

A矢視図
(本体後ろ側)

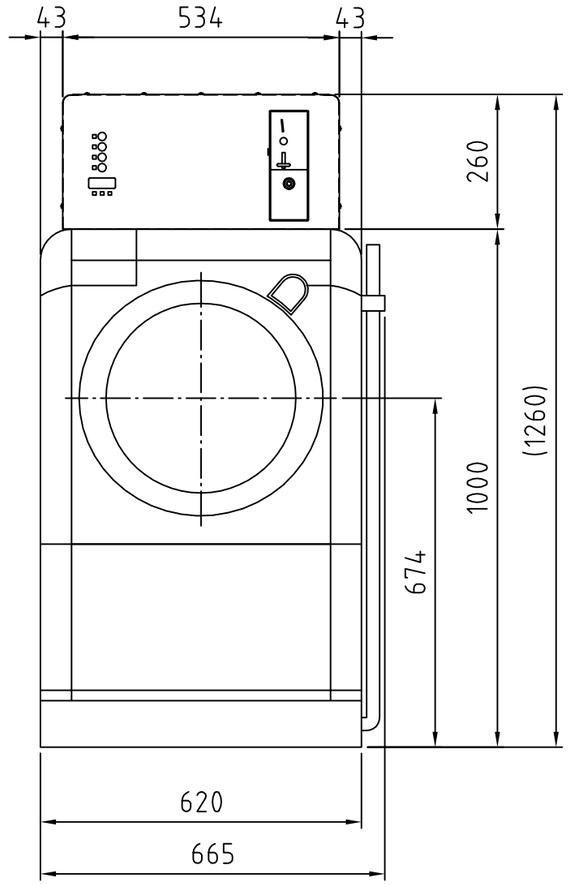

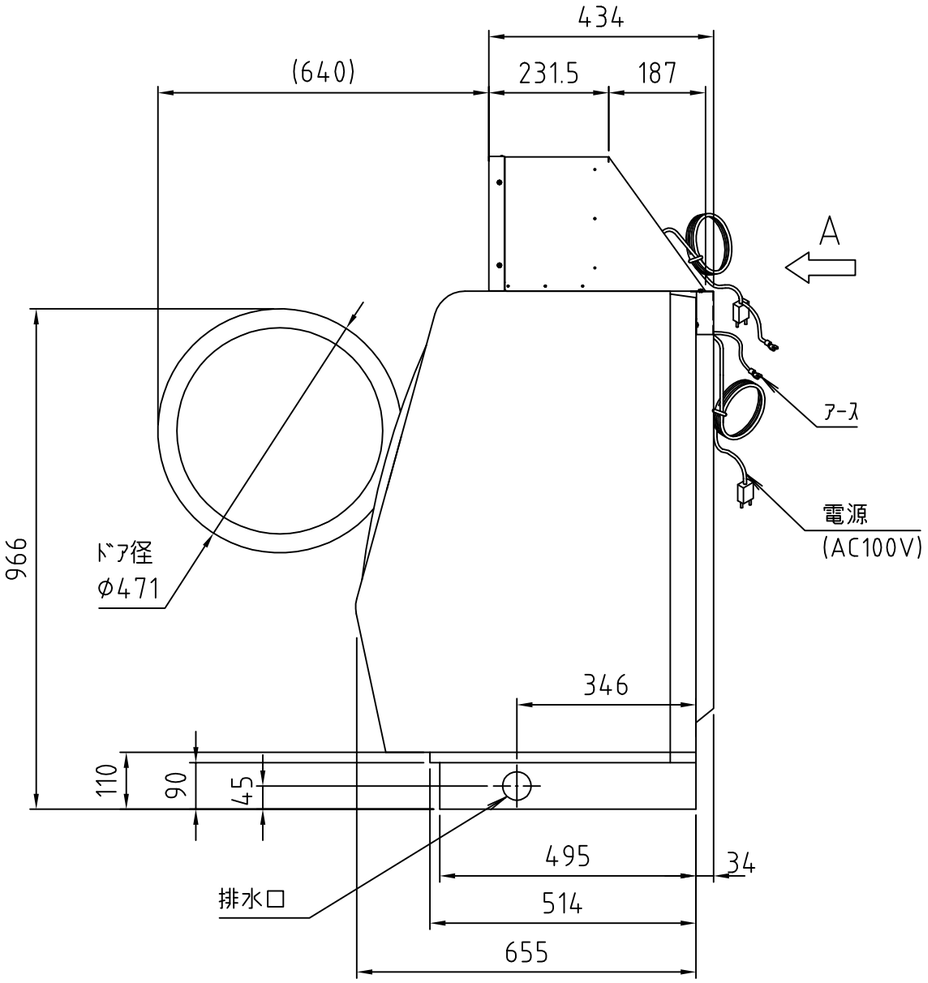

材質・MATERIAL		部品名 PART NAME	外形図
寸法・MATL.SIZE		図番 DRAWING NUMBER	G3CW70
尺度 SCALE	単位 UNIT / 発行 DATE 09/08/28		
	mm / 第三角図法	製品名 PRODUCT NAME	旧図番 OLD NO.