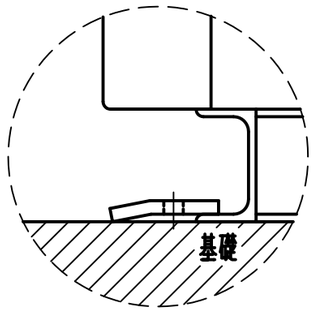

据付金具使用の場合

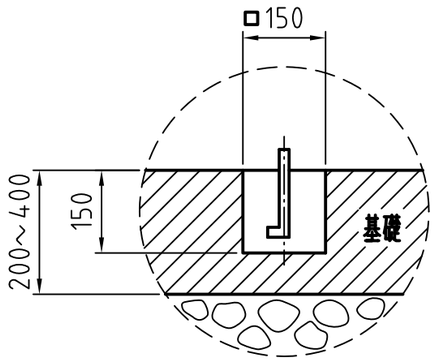

φ12×6吋のアンカーボルト使用の場合

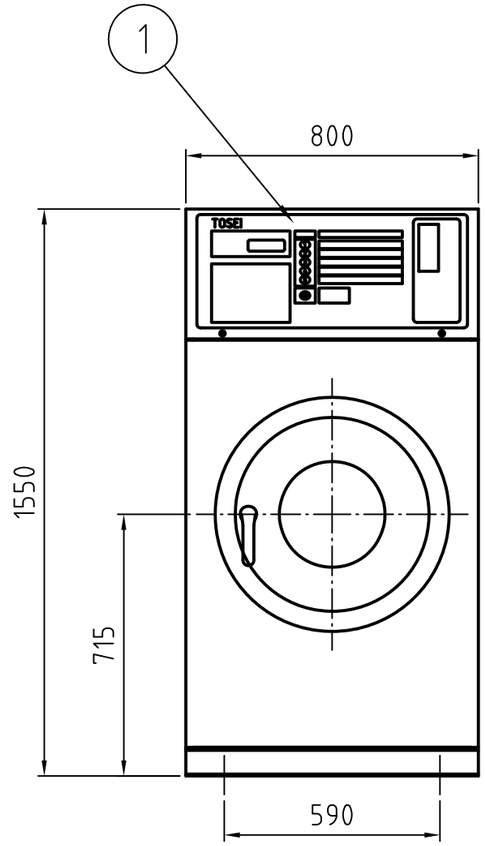

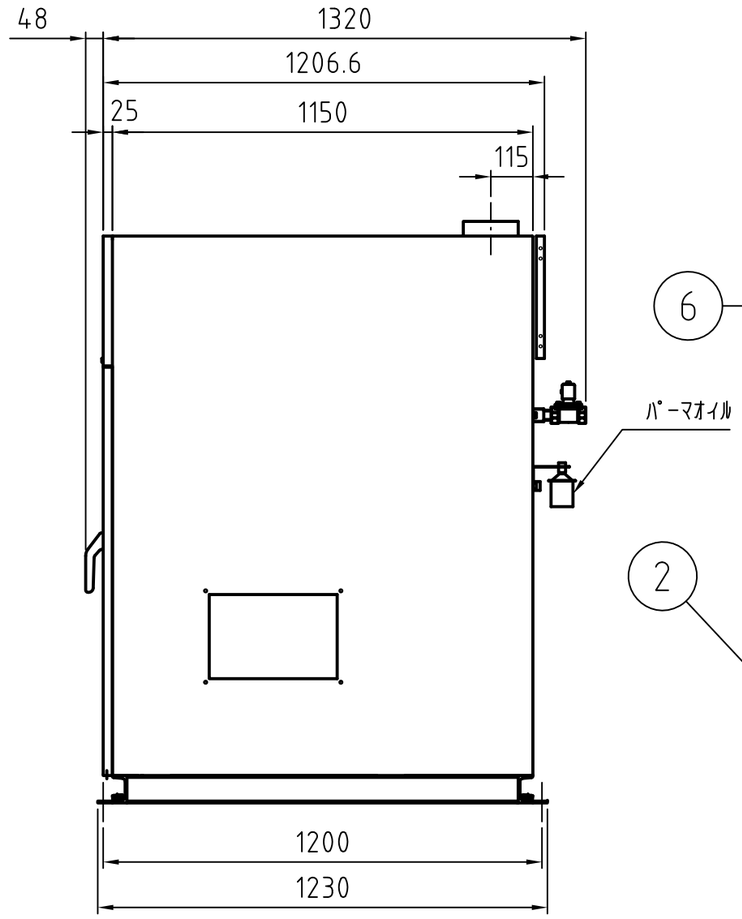

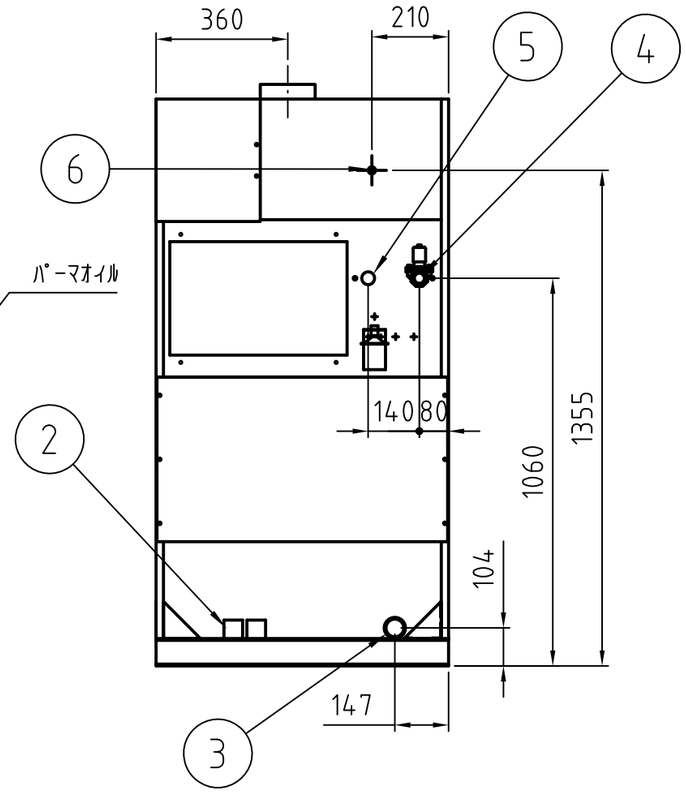

注１）　機械の水平を出してから、据え付ける事。
注２）　据え付けは、ベッド又は付属の据え付け金具を使用する事。
注３）　据え付け時、輸送用金具を必ず外す事。
注４）　機械外形寸法には、ネジは含まれていません。
注５）　本仕様は、改良のため、予告なく変更する事が有ります。

仕様

呼称(洗濯/乾燥)	12/8kg	回転数(rpm)	洗濯	35～50
機械寸法	巾800x奥行1368x高1550		バランス	72～76
制御方法	マイコン制御		中速脱水	500
ドラム寸法	φ630x389		高速脱水	900
モーター容量(Kw/極数)	1.5/6		乾燥	35～50
ファン容量(Kw/極数)	0.4/2	給水口径(A)		25
洗剤投入方法	自動投入(液体ソープ)	排水口径(A)		40
電源	AC200V	ガス入口口径(A)		15

番号	部品名	材質	寸法	個数	備考
6	ガス入口		15A	1	
5	給湯口			1	オプション
4	給水口		25A	1	
3	排水口		40A	1	
2	ソープポンプ入口			2	
1	コントロールプレート			1	

機種名	個数

配布 | 特製 | 組立 | MC | 製缶 | FMS | コバ | 2品

設計	製図	担当	検図	承認

材料　材質・　寸法・

個数　1台

部品名　外形図

尺度　1:17　単位　粍　発行 01.02.07　第三角図法

部番

図番　G3-SK120C

東静電気株式会社

製品名　SK-120C

組立図番

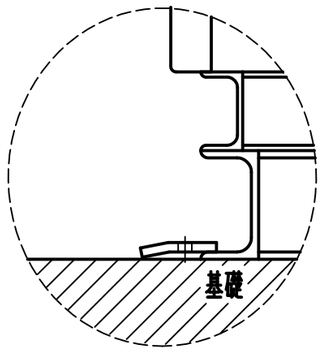

据付金具使用の場合

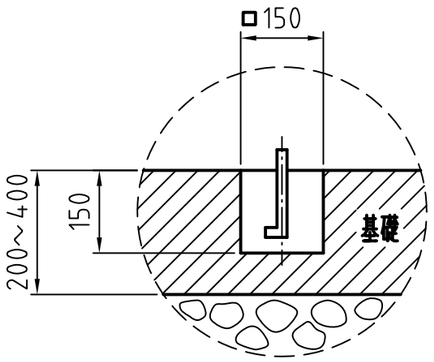

φ12×6吋のアンカーボルト使用の場合

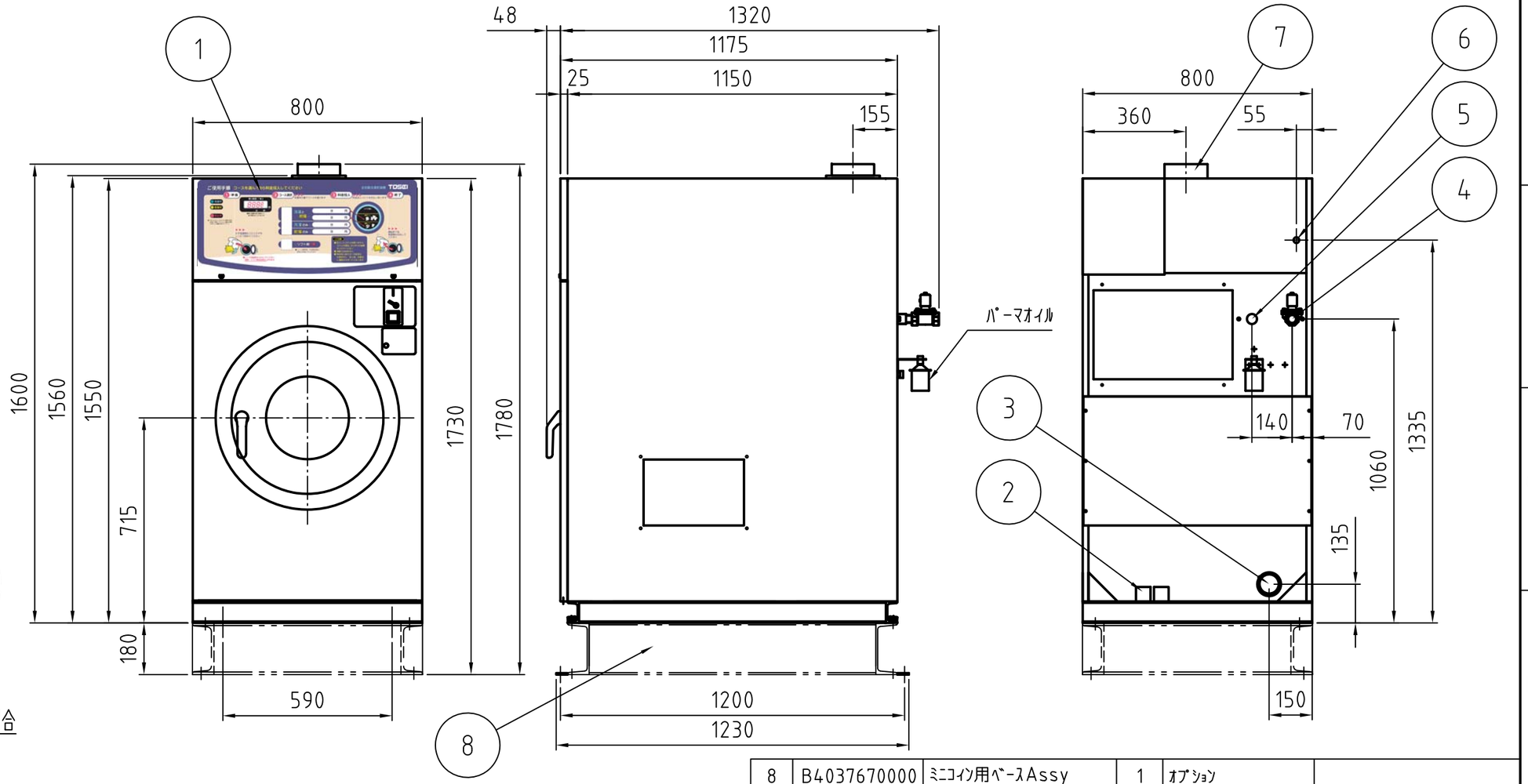

注１）機械の水平を出してから、据え付ける事。
注２）据え付けは、ベッド又は付属の据え付け金具を使用する事。
注３）据え付け時、輸送用金具を必ず外す事。
注４）機械外形寸法には、ネジは含まれていません。
注５）本仕様は、改良のため、予告なく変更する事が有ります。

部番 No,	図番 DRAWING NUMBER	部品名 PART NAME	個数 PIECE	材質 MATERIAL	寸法／型番 MATE. SIZE / SERIAL No,
8	B4037670000	ミニコイン用ベースAssy	1	オプション	
7		排気ダクト口	1		φ150
6		ガス入口	1		15A
5		給湯口	1	オプション	25A
4		給水口	1		25A
3		排水口	1	エンビ継手	65A
2		ソープポンプ入口	2		
1		表示パネル	1		

仕様				
呼称(洗濯/乾燥)	12/8kg	回転数(rpm)	洗濯	35～50
機械寸法	巾800x奥行1368x高1550		バランス	72～76
制御方法	マイコン制御		中速脱水	500
ドラム寸法	φ630x389		高速脱水	900
モーター容量(Kw/極数)	2.2/4		乾燥	35～50
ファン容量(Kw/極数)	0.4/2	給水口径(A)		25
洗剤投入方法	自動投入(液体ソープ)	排水口径(A)		65
電源	AC200V	ガス入口口径(A)		15
排気口径	φ148	重量(Kg)		565

	日付 DATE	変更No CHANGE No,	△数 PIECE	担当 CHARGE	検図 CHECK	承認 APP.
4						
3						
2						
1						

設計 DESIGN	製図 TRACE	担当 CHARGE	検図 CHECK	承認 APPROVAL	材質・ MATERIAL
日吉	外岡			浅 2005.7.29 田	寸法・ MATL.SIZE

東静電気株式会社

尺度 SCALE	単位 UNIT	発行 DATE 06/8/11
1:17	mm	第三角図法

部品名 PART NAME	外形図		
図番 DRAWING NUMBER	G3SK120CFOP		
製品名 PRODUCT NAME	SK-120CF	旧図番 OLD NO,	オプション図