注１）　機械の水平を出してから、据え付ける事。
注２）　据え付け工事は、取扱説明書又は、工事仕様書記載の通り行う事。
注３）　据え付け後、輸送用金具を必ず外す事。
注４）　機械外形寸法には、ﾈｼﾞは含まれていません。
注５）　本仕様は、改良のため、予告なく変更する事が有ります。

仕様			
コントロールユニット	電源		AC100V 50/60Hz共用
	制御ﾏｲｺﾝ		ﾏｲｺﾝ 制御
	消費電力		15W
	標準洗濯容量		4.5 kg
	標準脱水容量		4.5 kg
	標準乾燥容量		3.0 kg
ランドリーユニット	種類		ﾄﾞﾗﾑ式全自動電気洗濯機 除湿形電気衣類乾燥機
	電源		AC100V 50/60Hz共用
	電動機の消費電力(ﾄﾞﾗﾑ)	洗濯時	80W
		乾燥時	70W
	電熱装置の消費電力(乾燥時)(ﾋｰﾀｰ)	強	1400W
		弱	800W
	消費電力	洗濯時	145W
		乾燥時	1470W
	総合消費電力	洗濯時	160W
		乾燥時	1485W
概略仕様	標準水量		30ﾘｯﾄﾙ
	標準使用水量	洗濯時	86ﾘｯﾄﾙ
		乾燥時	110ﾘｯﾄﾙ
	水道水圧		0.03～1.0 Mpa
	洗濯方式		ﾄﾞﾗﾑ式
	乾燥方式		除湿形回転ﾄﾞﾗﾑ式 (水冷式)
製品	外形寸法（幅×奥行×高さ）mm		665×665×1240
	製品の質量		78 kg

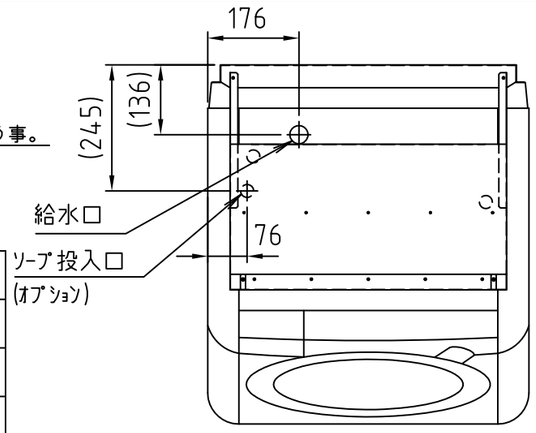

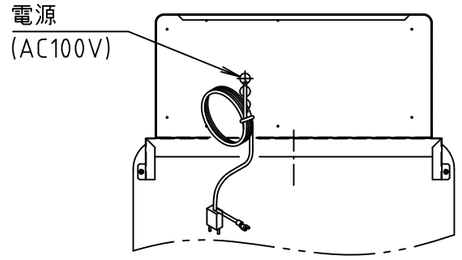

A矢視図
(本体後ろ側)

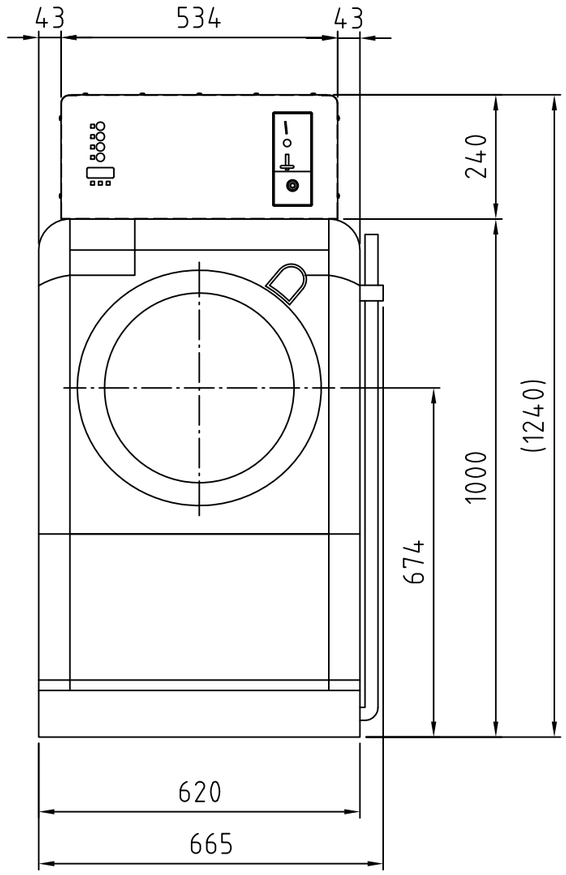

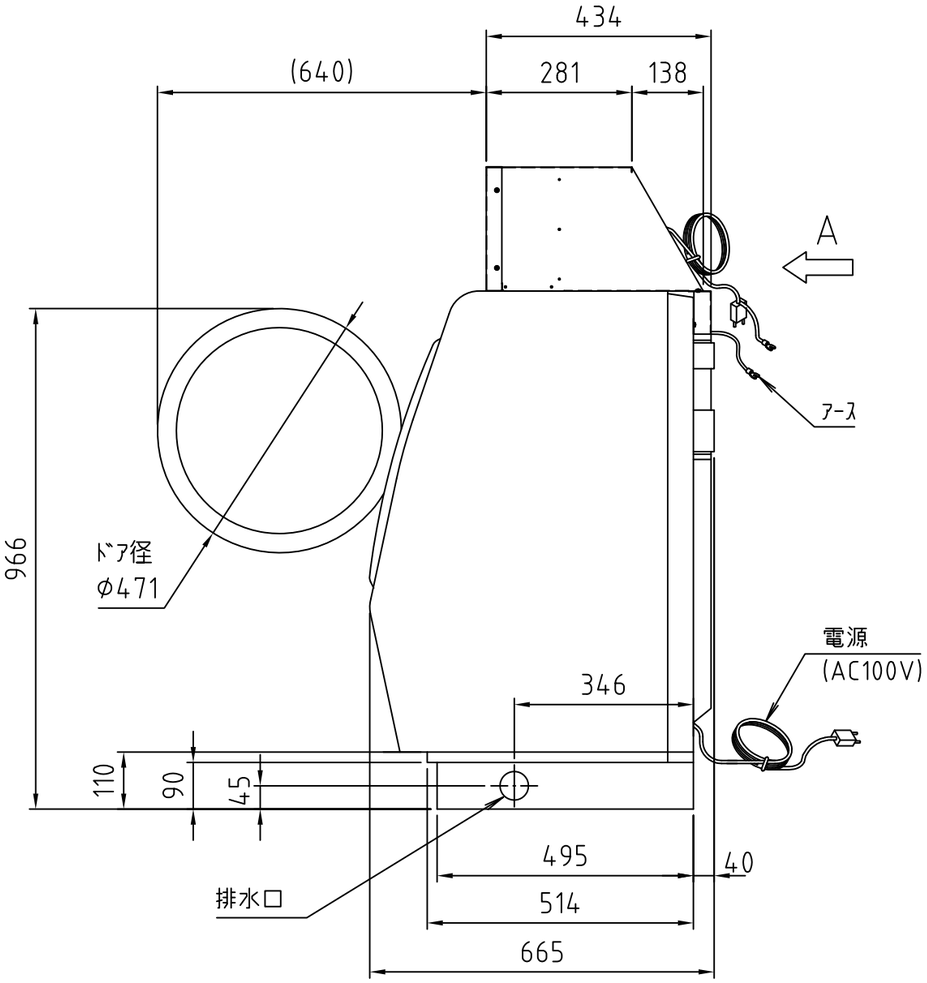

4						
3						
2						
1						
	日付 DATE	変更 No CHANGE No,	△数 PIECE	担当 CHARGE	検図 CHECK	承認 APP.

設計 DESIGN	製図 TRACE	担当 CHARGE	検図 CHECK	承認 APPROVAL
	3/27			

東静電気株式会社

材質・MATERIAL		
寸法・MATL.SIZE		
尺度 SCALE	単位 UNIT	発行 DATE 07/03/27
1:12	mm	第三角図法

部品名 PART NAME	外形図		
図番 DRAWING NUMBER	G3SF45C		
製品名 PRODUCT NAME	SF-45C	旧図番 OLD NO,	