TOSEI

チャンバー内寸法図

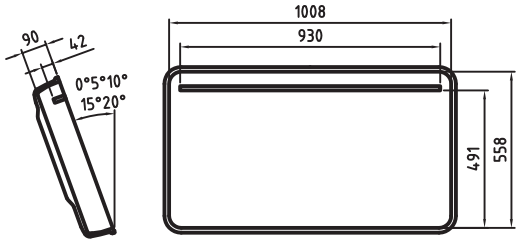

外形寸法：W1076×D808×H953（アッパーチャンバー閉）
W1076×D756×H1510（アッパーチャンバー開）
チャンバー内寸法：W1008×D558×H90
シール有効長：930
電源：AC200V 3φ(50/60Hz)
電動機容量：2.0/2.4kW(50/60Hz)
定格消費電力：2.1kW(50/60Hz)
ポンプ排気速度：1050/1260 ℓ/min(50/60Hz)
本体質量：249kg(付属品除く)

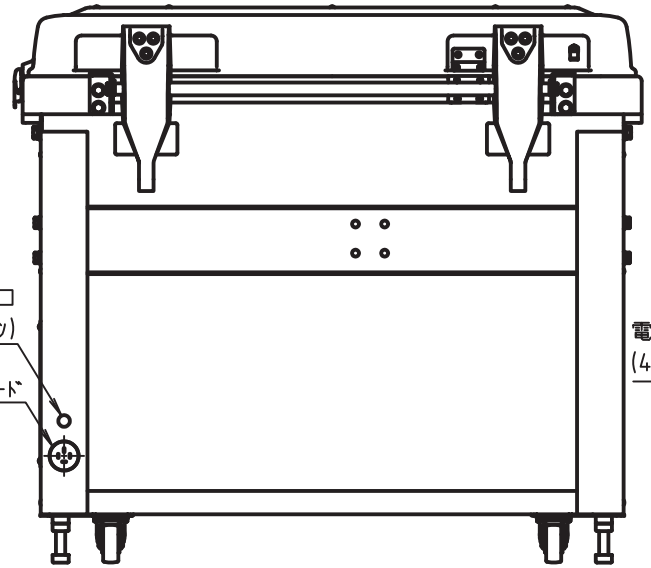

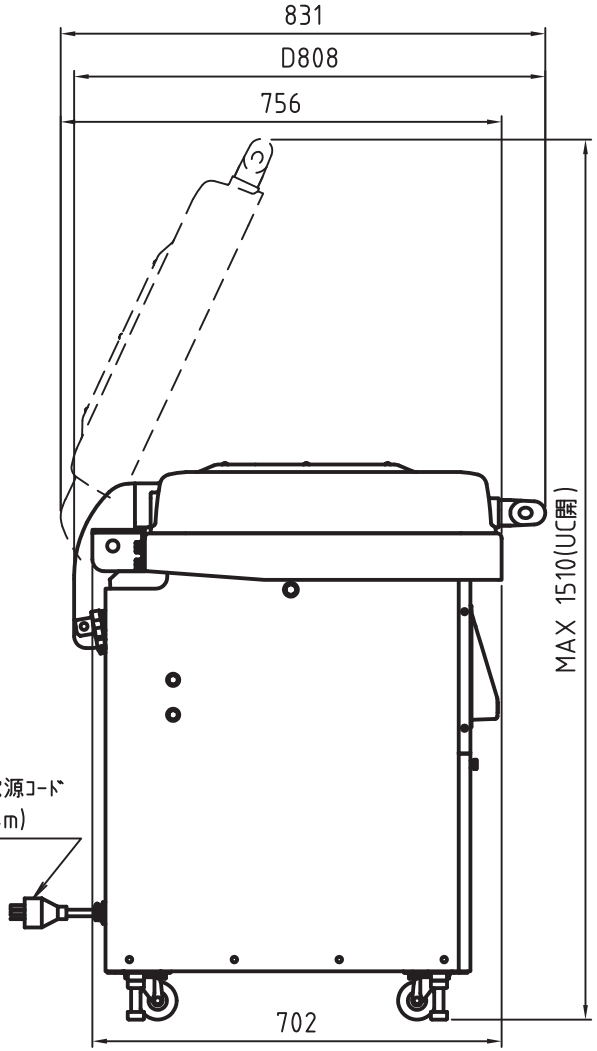

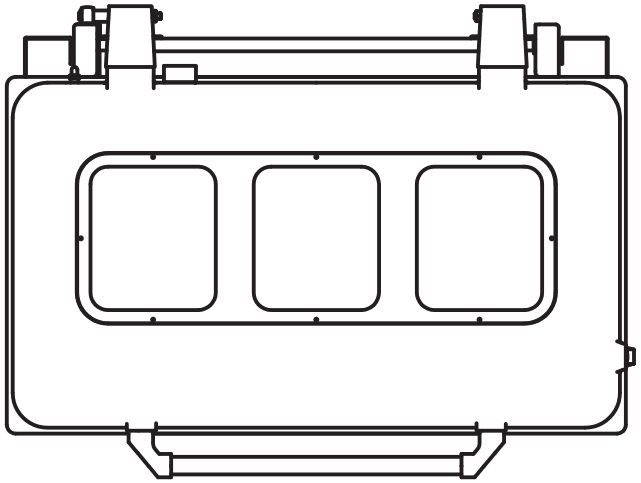

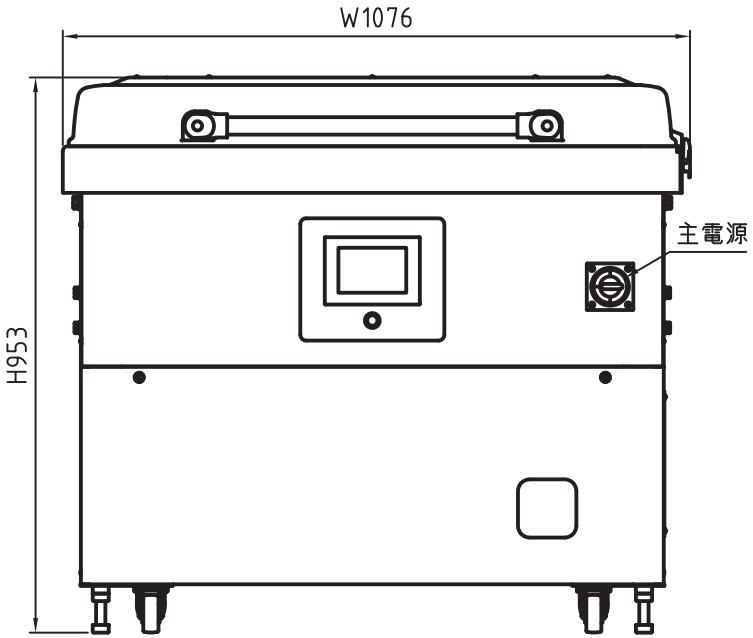

V-930D外形図 PART NAME	G3003620000 DRAWING NO	1/1 SHEET NO
株式会社 TOSEI TOSEI CORPORATION	V-930D PRODUCT NAME	0 REV