TOSEI

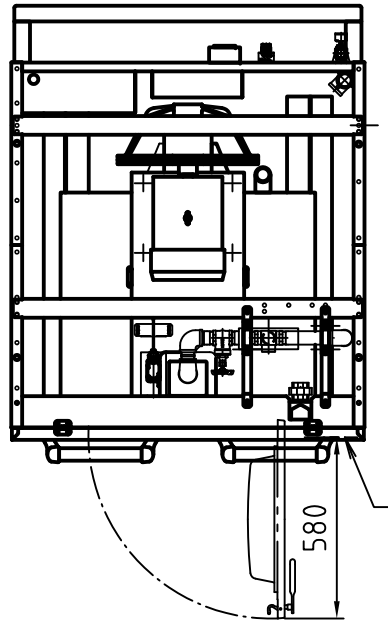

上面図

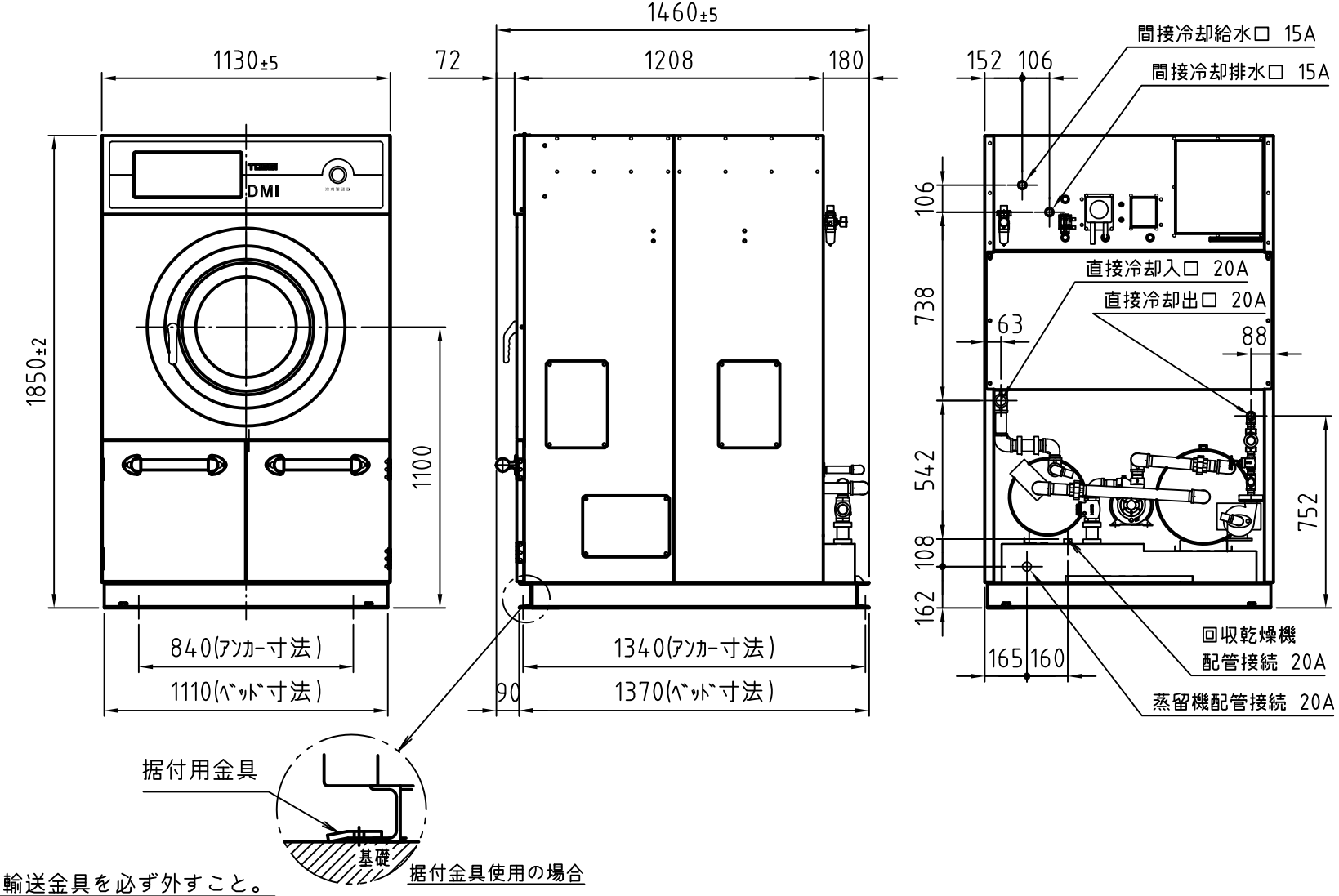

据付金具使用の場合

注１）機械の水平を出してから据付け、輸送金具を必ず外すこと。
注２）据付けは、ﾍﾞｯﾄﾞの穴または付属の据付金具を利用すること。
注３）機械外形寸法にはﾈｼﾞ寸法は含まれていません。
注４）本仕様は改良のため予告なく変更する事があります。

外形図 PART NAME	G3002730000 DRAWING NO	1/1 SHEET NO
株式会社 TOSEI TOSEI CORPORATION	DMI-164 PRODUCT NAME	0 REV